Renault Eurodrive

RENAULT
La vie, avec passion

DUSTER

Ce document est non contractuel et uniquement transmis à titre d'information

Contrôle dynamique de trajectoire	Assistance au freinage d'urgence	Volume coffre	Valises*	Dimensions (longueur/largeur avec rétroviseur/hauteur)	Caméra et radars de recul	Climatisation automatique
ESP	**+ABS**	**4x2 : 433 L** **4x4 : 353 L**	**S : 0 / M : 1 / L : 2**	**4.34 / 1.80 / 1.70 m**		

	4x2			*4x4*
	Duster 4x2 Essence 125cv Manuelle GPS Europe de l'Ouest	**Duster 4x2 Diesel 110cv Manuelle GPS** Europe de l'Ouest	**Duster 4x2 Diesel 110cv AUTO GPS** Europe de l'Ouest	**Duster 4x4 Diesel 110cv Manuelle GPS** Europe de l'Ouest
Caractéristiques Techniques				
Carburant	Essence	Diesel		
Puissance maxi (ch DIN)	125	110		
Boite de vitesse	Manuelle		Auto	Manuelle
Consommation moyenne (en litres par 100 km)	6.2	4.4	4.5	4.7
Réservoir carburant (litres)	NC			
Volume coffre (litres)	433			353
Nombre de passagers	5			
Nombre de portes	5			
Sécurité				
Airbags frontaux conducteur et passager	✓	✓	✓	✓
Airbags latéraux et rideaux conducteur et passager avant	✓	✓	✓	✓
Contrôle dynamique de trajectoire (ESP)	✓	✓	✓	✓
Aide au démarrage en côte	✓	✓	✓	✓
Système de fixation ISOFIX pour siège enfant aux places latérales arrières	✓	✓	✓	✓
Régulateur-limiteur de vitesse	✓	✓	✓	✓
Conduite et appareils de contrôle				
Stop & Start	✓	✓	✓	✓
Caméra et Radars de Recul	✓	✓	✓	✓
Ordinateur de bord	✓	✓	✓	✓
Transmission 4x4, contrôle en descente				✓
Pneus Toutes saisons : M&S	✓	✓	✓	✓
Roue de secours	✓	✓	✓	✓
Chauffage - Ventilation				
Climatisation Automatique	✓	✓	✓	✓
Visibilité - Eclairage				
Projecteurs antibrouillard	✓	✓	✓	✓
Rétroviseurs extérieurs électriques et dégivrants	✓	✓	✓	✓
Sièges - Rangements				
Cache-bagages	✓	✓	✓	✓
Siège conducteur réglable en hauteur + réglage lombaire	✓	✓	✓	✓
Banquette arrière rabattable et fractionnable 1/3 -2/3	✓	✓	✓	✓
Radio - Navigation - Téléphone - Multimedia				
GPS	Europe de l'Ouest	Europe de l'Ouest	Europe de l'Ouest	Europe de l'Ouest
"MEDIA NAV Evolution" : USB, Bluetooth avec commandes au volant	✓	✓	✓	✓
Radio - Navigation - Téléphone - Multimedia				
Barres de toit	✓	✓	✓	✓

**Gabarit des valises : petite (53,4 x 37,1 x 19,3 cm) - moyenne (61 x 47,3 x 27 cm) - grande (76,2 x 50,8 x 30,5 cm)*

DUSTER

Ce document est non contractuel et uniquement transmis à titre d'information

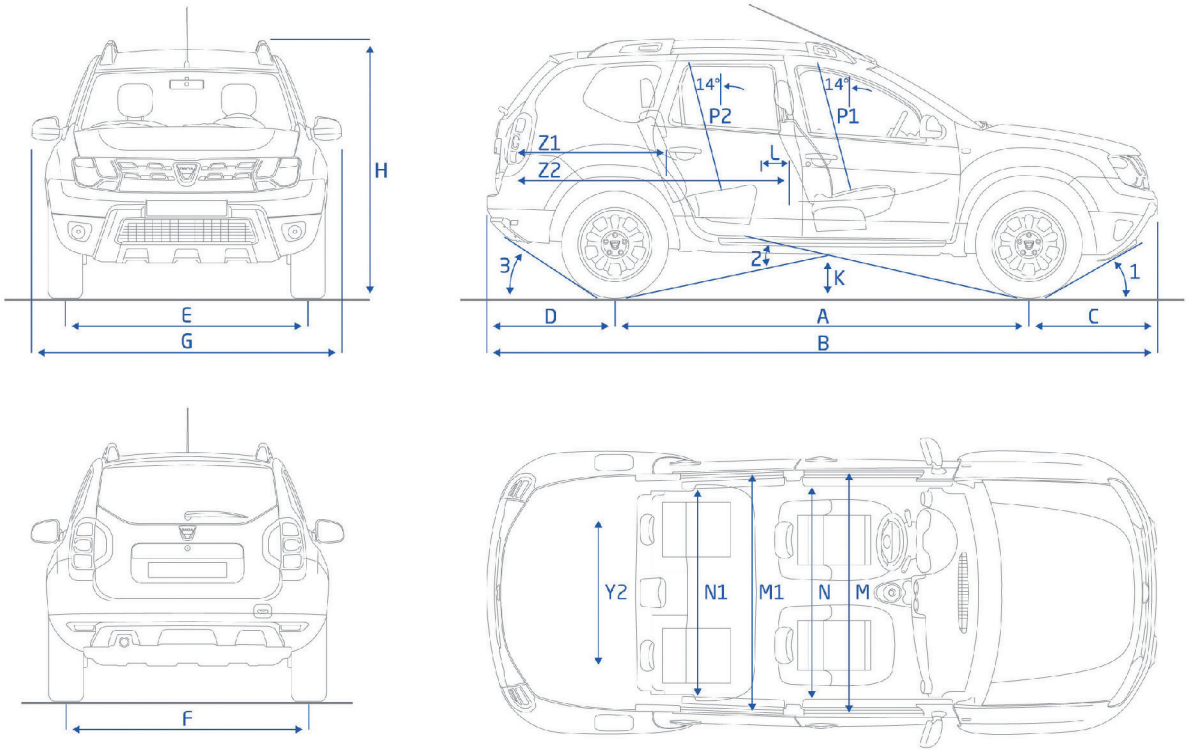

VOLUME DE COFFRE (dm³ norme ISO 3 832)	4x2	4x4
Sous cache-bagage avec kit de réparation/ roue de secours	475/475	443/408
Maxi banquette arrière rabattue avec kit de réparation/roue de secours	1636/1636	1604/1570

PLAN COTÉ (mm)		
A	Empattement	2674
B	Longueur hors tout	4315
C	Porte-à-faux avant	816
D	Porte-à-faux arrière	825
E	Voie avant	1559
F	Voie arrière	1560
G	Largeur hors tout avec rétroviseurs	2000
H	Hauteur avec barres de toit	1695
K	Garde au sol à vide 4x2/4x4	205/210
L	Rayon au genou arrière	170
M	Largeur aux coudes avant	1411
M1	Largeur aux coudes arrière	1440
N	Largeur aux bandeaux avant	1387
N1	Largeur aux bandeaux arrière	1400
P1	Distance entre l'articulation de la hanche et le pavillon, aux places avant	905
P2	Distance entre l'articulation de la hanche et le pavillon, aux places arrières	894
Y2	Largeur intérieure entre passages de roue	1002
Z1	Longueur de chargement banquette arrière en place	992
Z2	Longueur de chargement banquette arrière rabattue	1760

PLAN COTÉ (mm)		
1	**Angle d'approche**	29.3°
2	**Angle ventral**	23°
3	**Angle de fuite**	34.9°